РОССИЙСКАЯ ФЕДЕРАЦИЯ

ЧЕЧЕНСКАЯ РЕСПУБЛИКА

ГРОЗНЕНСКАЯ ГОРОДСКАЯ ДУМА

Р Е Ш Е Н И Е

«16» марта 2020 г. г. Грозный № 13

О восстановлении памятника

В соответствии с Федеральным законом от 6 октября 2003 года № 131-ФЗ «Об общих принципах организации местного самоуправления в Российской Федерации», Законом Чеченской Республики от 24 мая 2010 года № 11-рз «О местном самоуправлении в Чеченской Республике» и Положением «О порядке наименования (переименования) улиц, площадей, скверов, парков, муниципальных учреждений и установления (демонтажа) памятников, бюстов, стел и мемориальных досок (памятных знаков) в городе Грозном», в целях увековечивания памяти преподавателей, сотрудников и студентов Грозненского государственного технического университета имени академика М.Д. Миллионщикова – участников Великой Отечественной войны, в связи со 100-летием основания ГГНТУ имени академика М.Д. Миллионщикова, руководствуясь Уставом города Грозного, Грозненская городская Дума

РЕШИЛА:

1. Восстановить памятник преподавателям, сотрудникам и студентам Грозненского государственного технического университета имени академика М.Д. Миллионщикова (далее – ГГНТУ) – участникам Великой Отечественной войны, который будет располагаться на территории ГГНТУ на стыке проспекта им. Х.А. Исаева, ул. им. Шейха Али Митаева и ул. им. Хеды Кишиевой, согласно приложению (эскиз памятника).

2. Расходы, связанные с исполнением настоящего Решения, возложить на ГГНТУ.

3. Настоящее Решение подлежит опубликованию в газете «Столица news» и обнародованию в средствах массовой информации.

4. Настоящее Решение вступает в силу со дня его официального опубликования.

Глава города Грозного З.Х. Хизриев

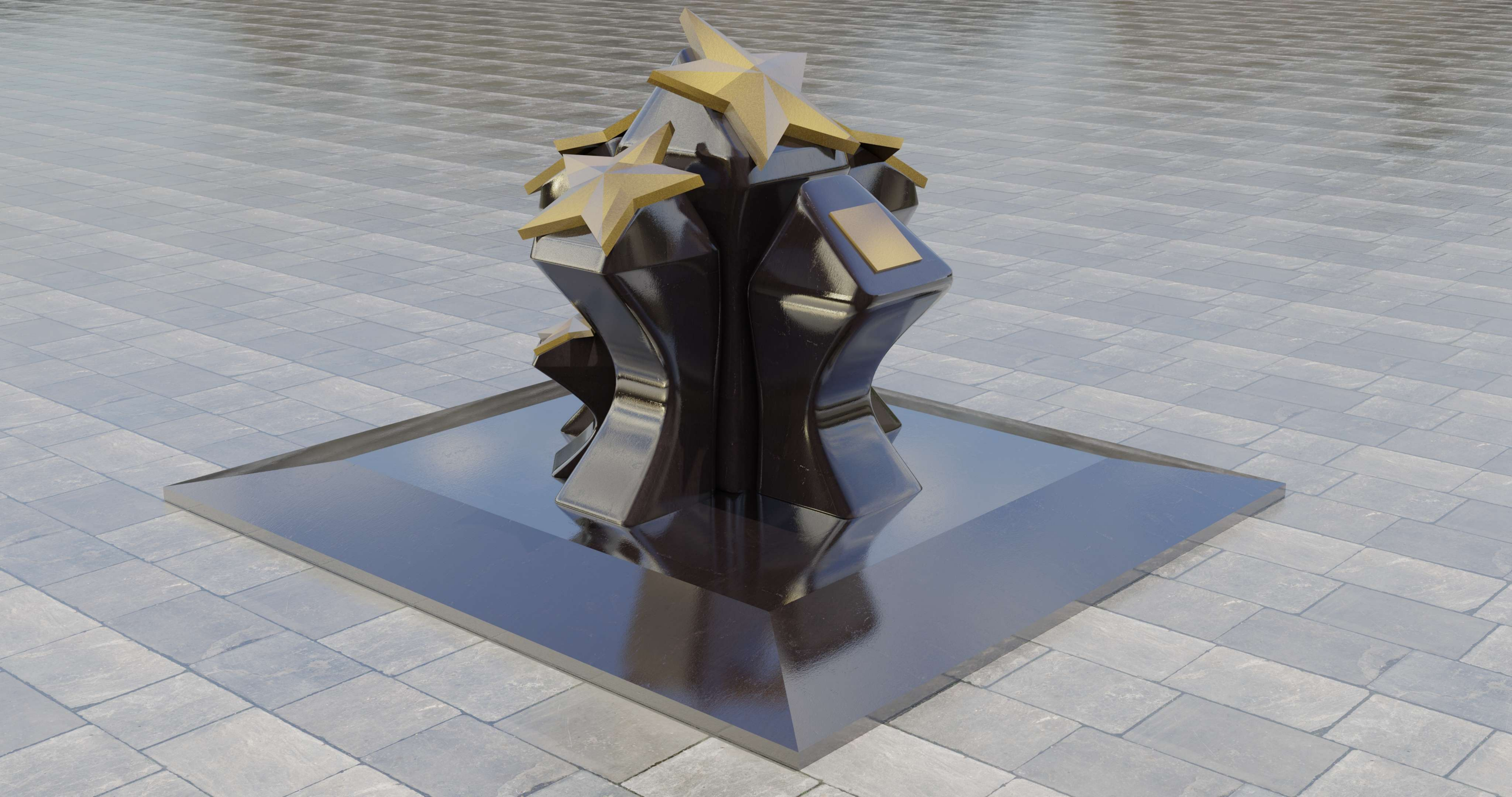

УЧЕБНАЯ ВЕРСИЯ ARCHICAD

Компоновочный план

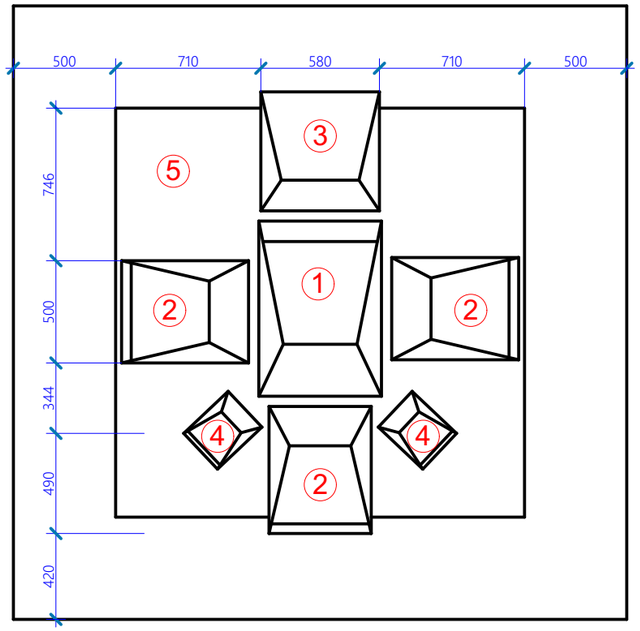

2. Основная звезда

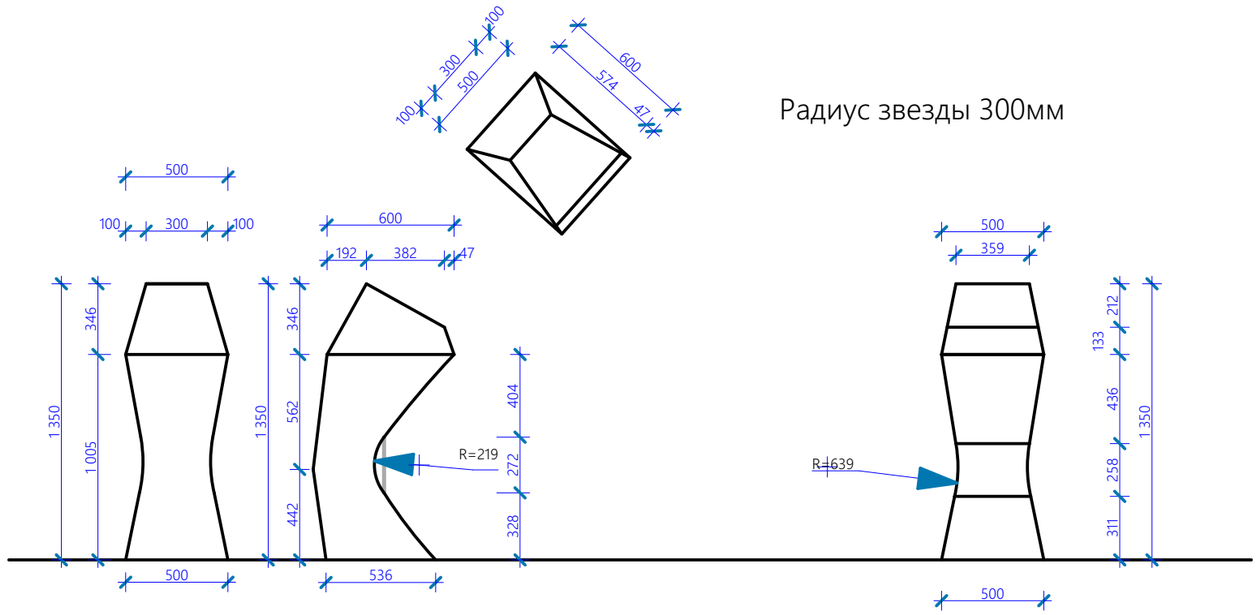

1. Главная звезда

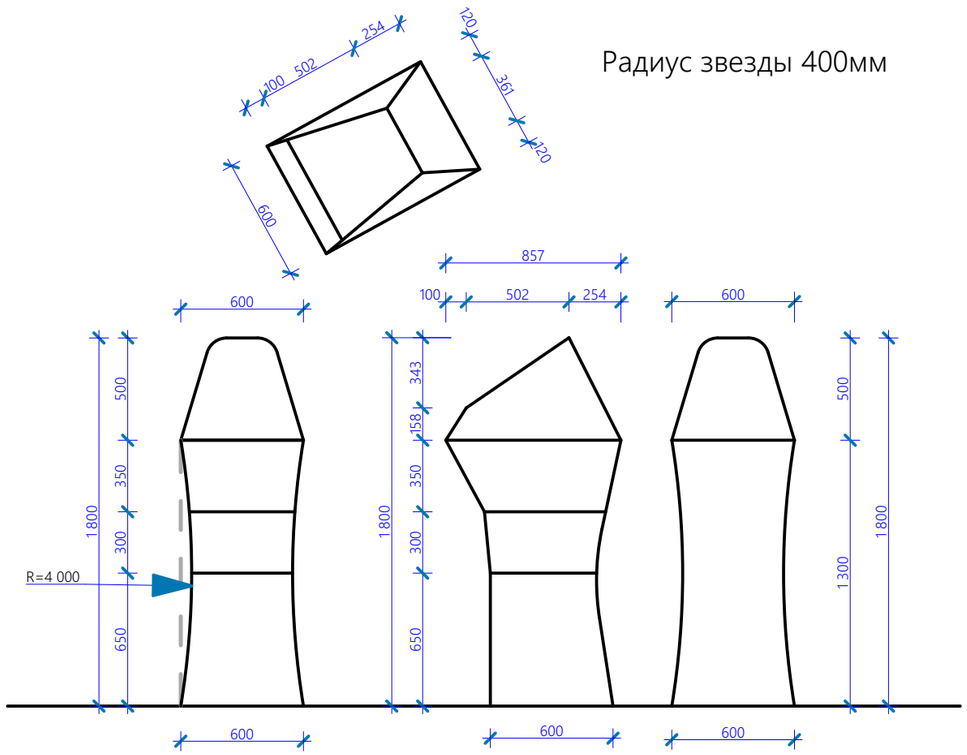

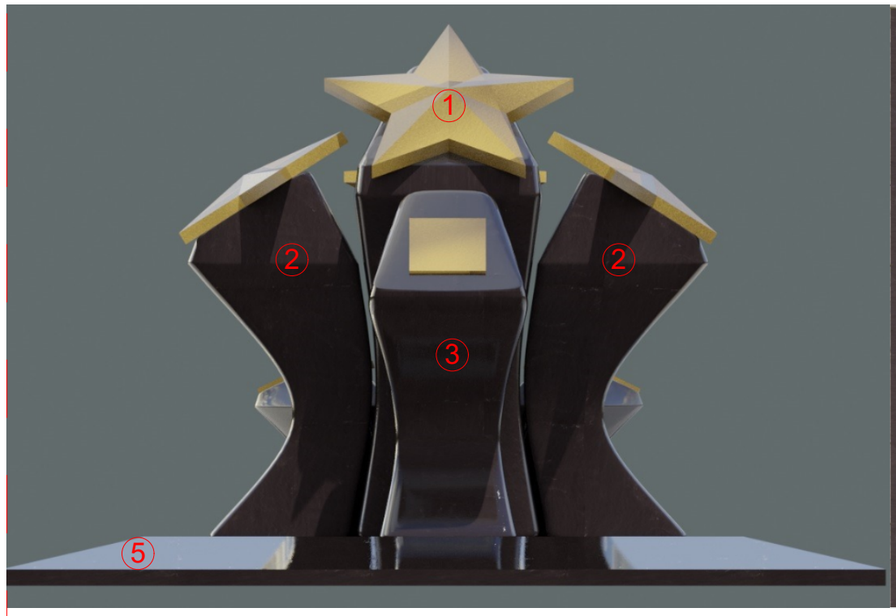

3. Место для надписи

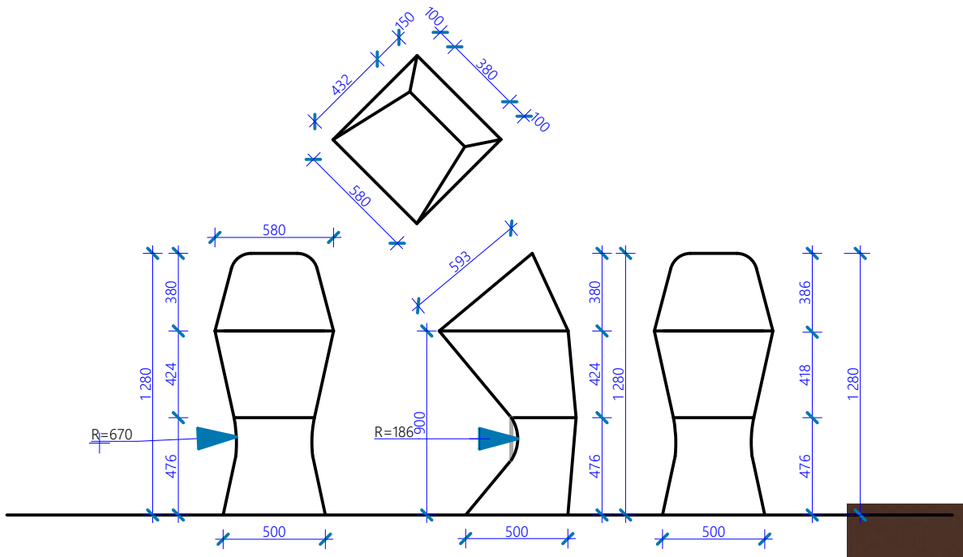

4. Маленькая звезда

Радиус звезды 130мм

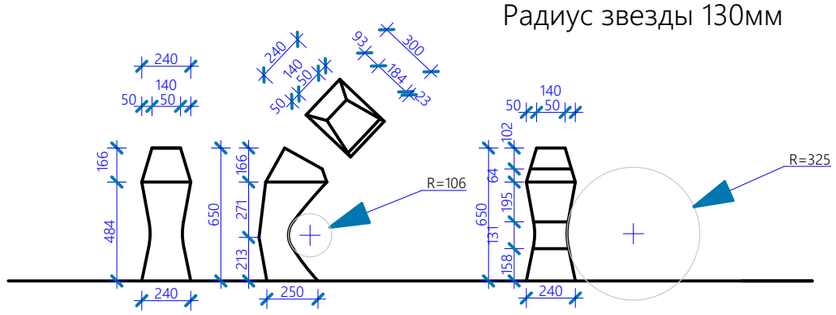
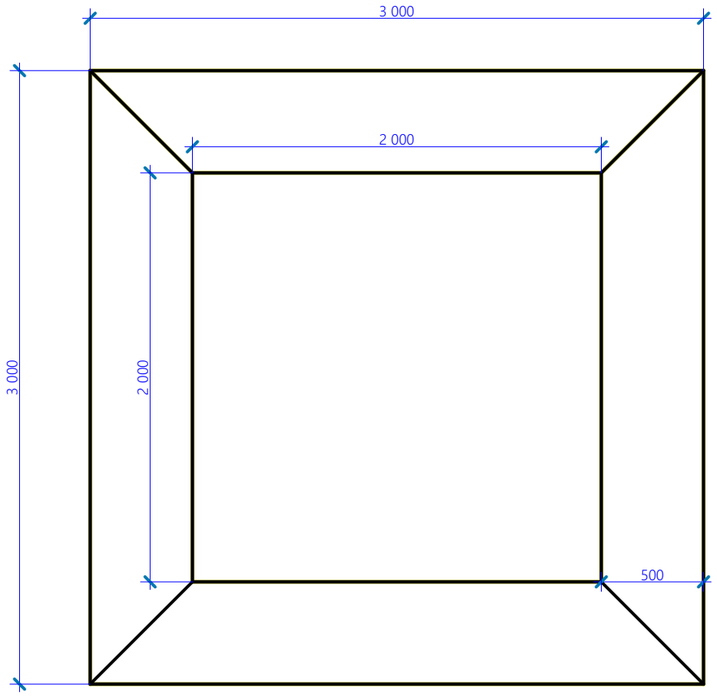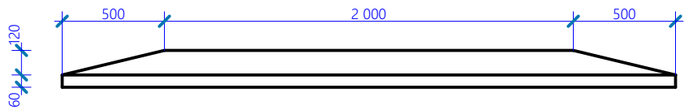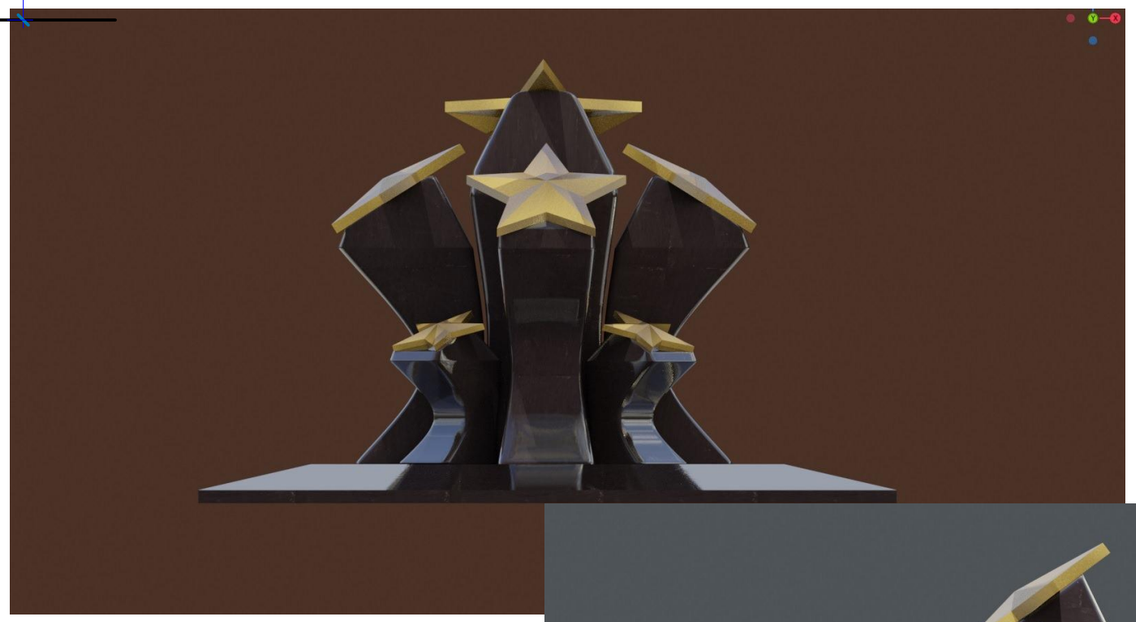
5. Основание